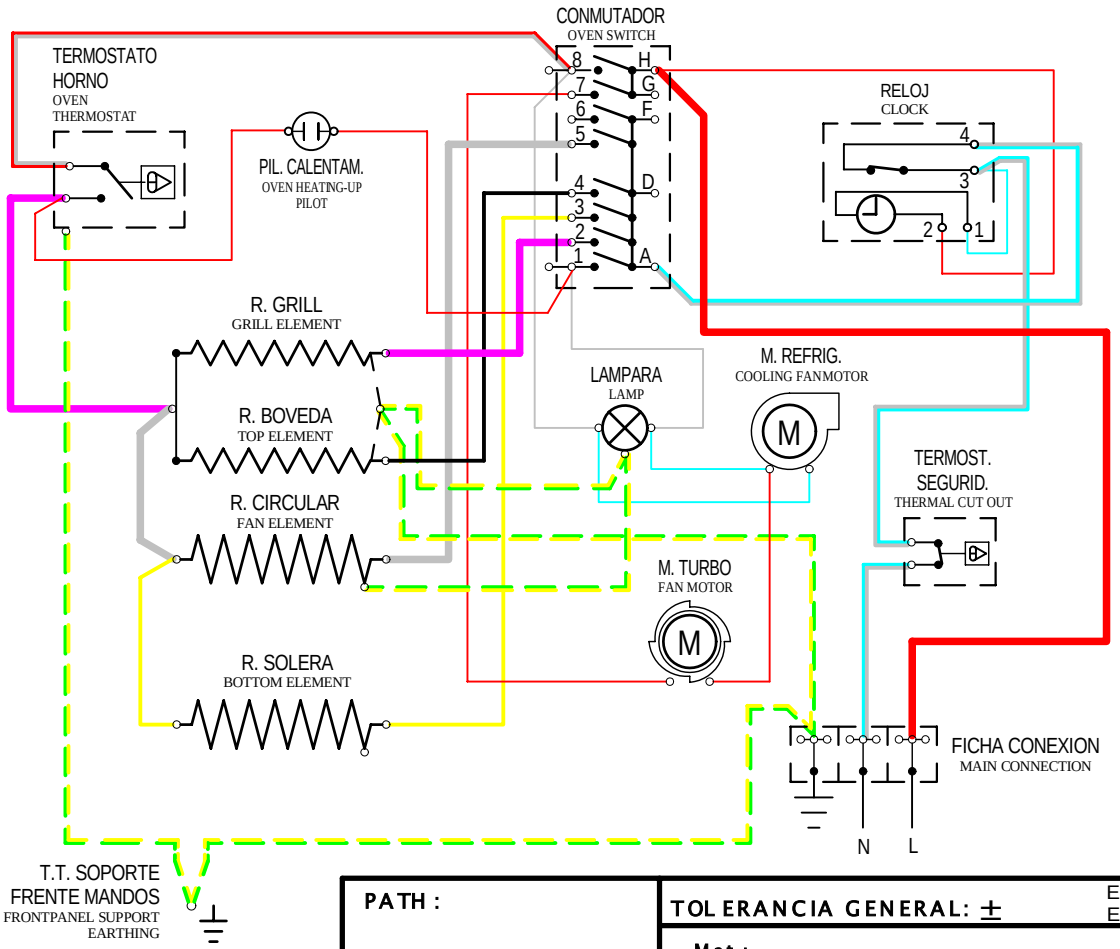

SIMBOLO	DESIGNACION
	Cable sección: 1.5mm²
	Cable sección: 1.5mm² (Toma tierra)
	Cable sección: 1mm²
	Cable silicona + FV sección: 1mm²
	Cable sección: 0.5mm²

CONMUTADOR 10P. Ref. 800801 "GOTTAK"											
		1	2	3	4	5	6	7	8	9	10	
8	H		●	●	●	●	●	●	●	●	●	LINEA "L"
7	G			●			●	●		●		M. TURBO
6					●	●						M. RUSTEP.
5								●				R. CIRCULAR
4	D		●	●		●	●					R. BOVEDA
3			●	●					●	●	●	R. SOLERA
2					●	●	●				●	R. GRILL
1	A		●	●	●	●	●	●	●	●	●	LINEA "N"

PATH :

TOLERANCIA GENERAL: ±

Excepto en punzonados y entre punzones.....: ±
En punzonados no comerciales y entre punzones: ±

Mat.:

ESCALA		FECHA:	NOMBRE:
s / e	DIBUJADO:	13 01 06	M.A.
	COMPROBADO:		

Lackey s.a.
CARRETERA DE MADRID, KM.316 A
50012 ZARAGOZA (ESPAÑA)

ESQUEMA ELECTRICO HO-663

Nº.: EE00236-000

Sustituye a:

Sustituido por:

Observ.: ---